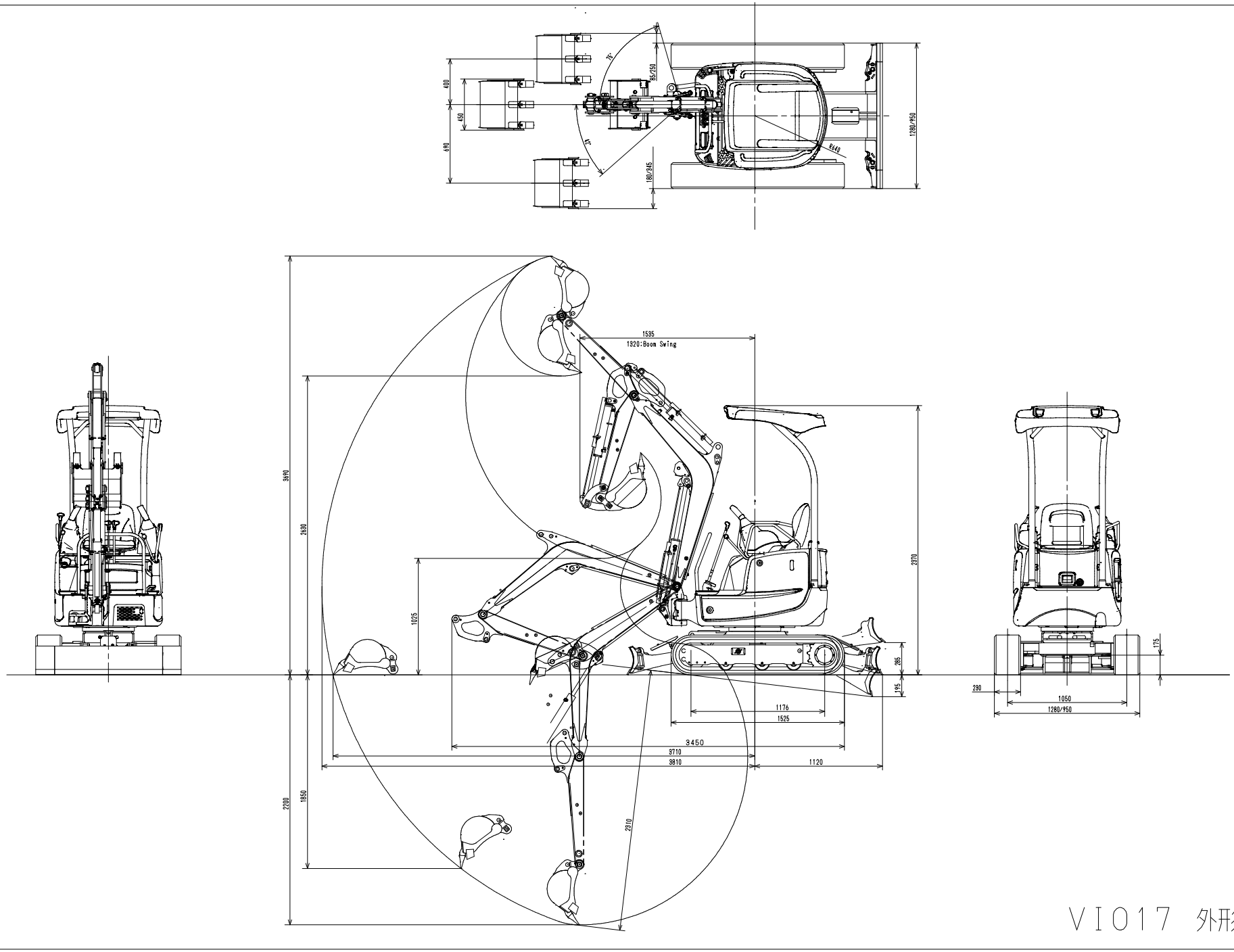
400
450
610
75°
95/250
37°
180/345
R640
1280/950
3410
2630
1025
1535
1320:Boom Swing
2370
285
195
1176
1525
3450
3710
3810
1120
2700
1850
2810
175
290
1050
1280/950

VIO17 外形図